第36回　セルジオ杯決勝大会

2019.11.3（日）

【セルジオ杯トーナメント表】

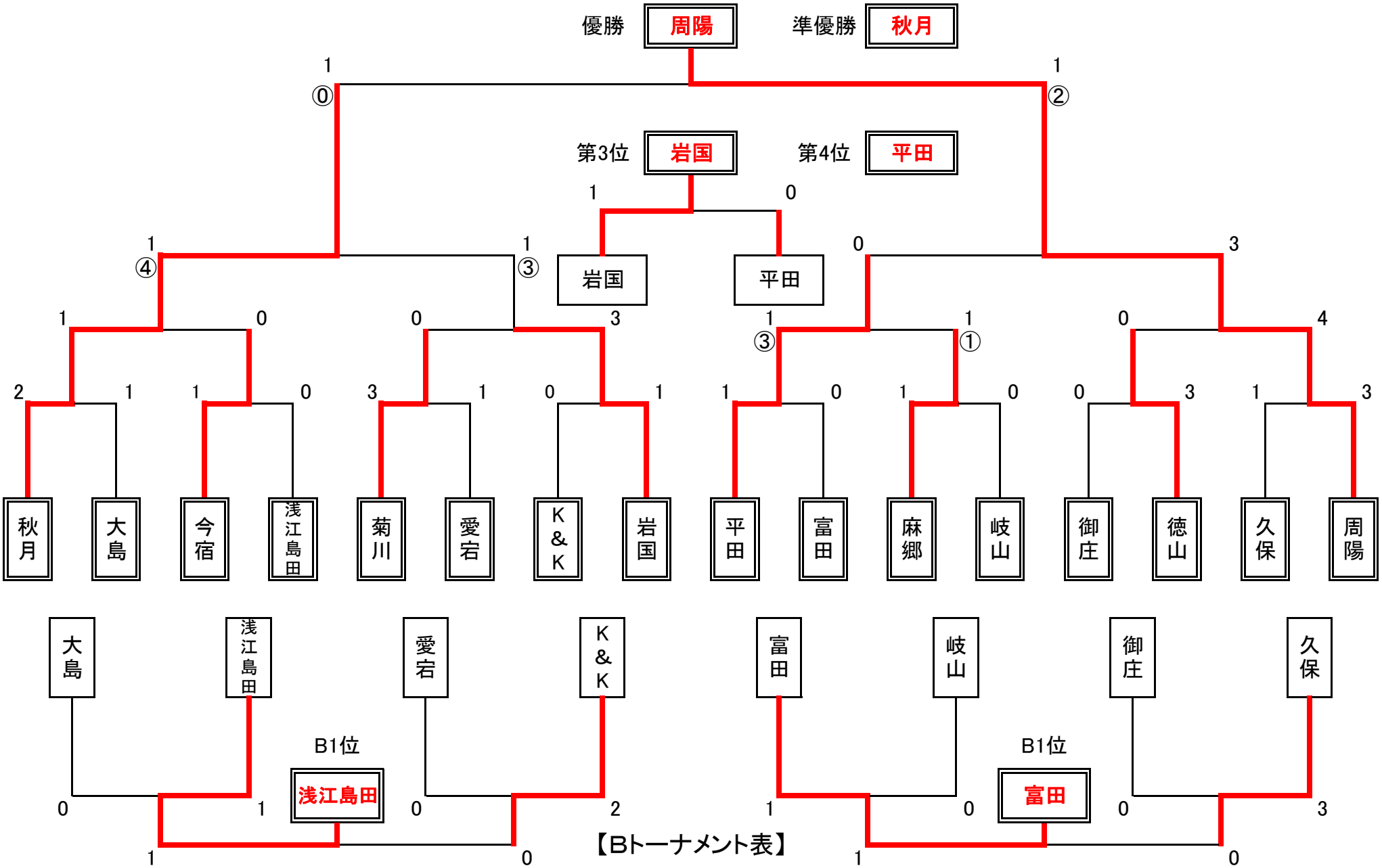

【Bトーナメント表】